NIKOLAOS GEORGARAS
23/01/2024 12:10

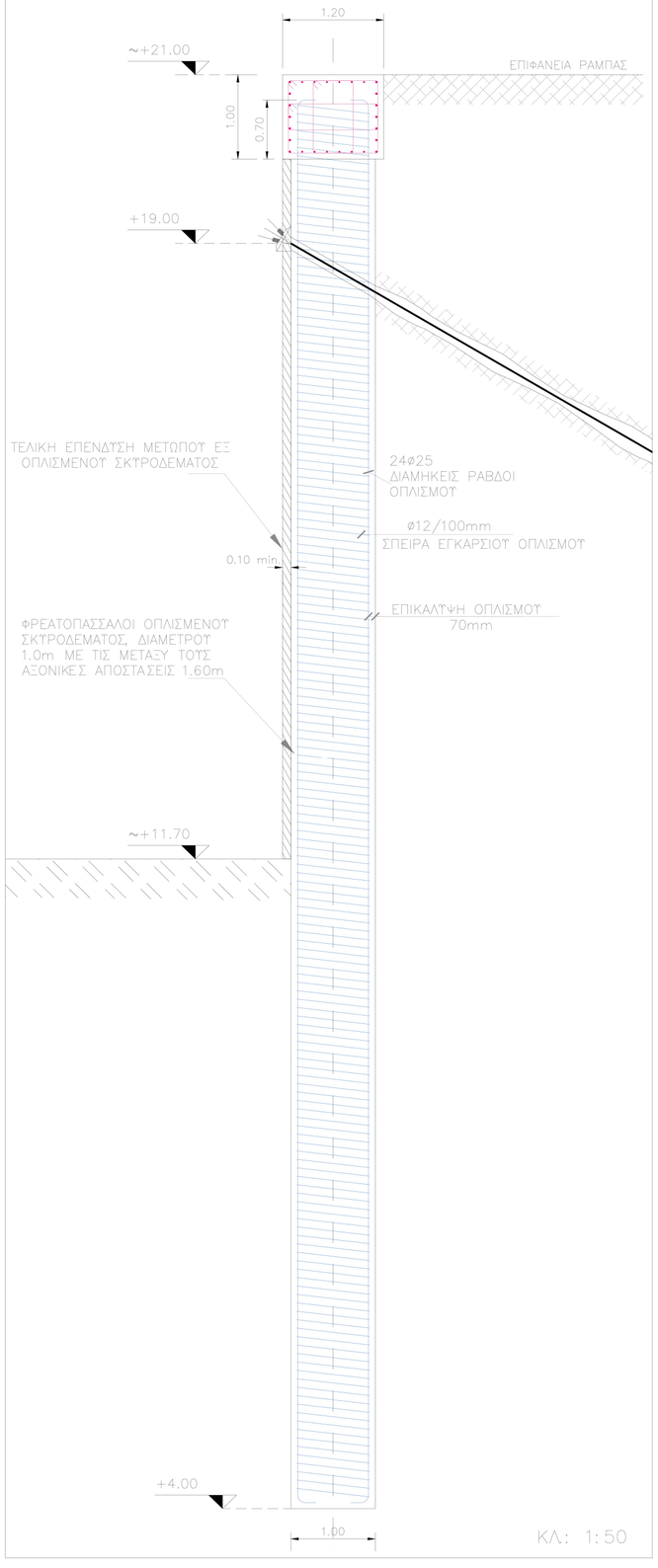

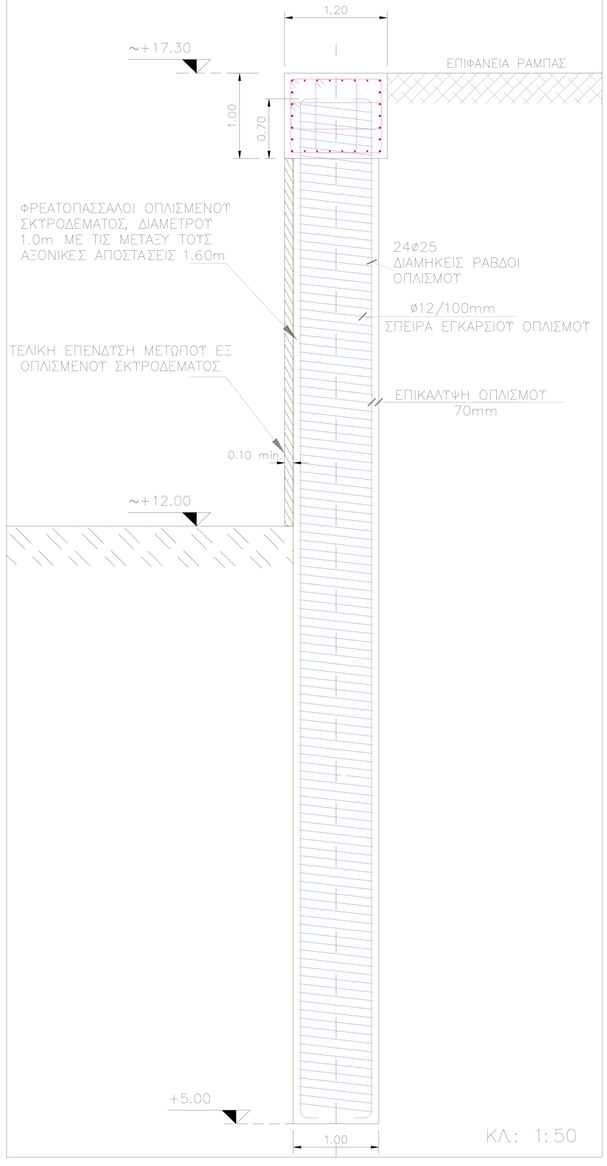

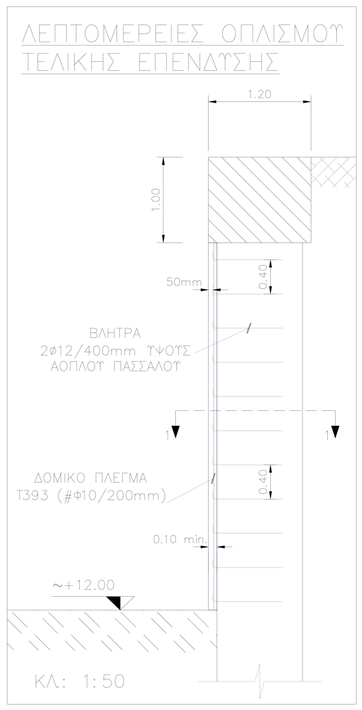

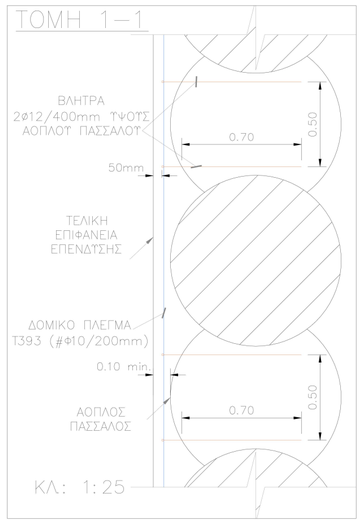

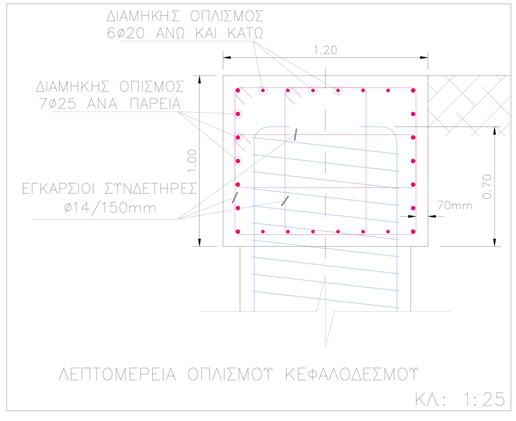

ΕΡΓΟ: ΚΑΤΑΣΚΕΥΗ ΝΕΟΥ ΚΤΗΡΙΟΥ ΠΟΛΥΧΩΡΟΥ ΠΟΛΙΤΙΣΜΟΥ-ΑΘΛΟΠΑΙΔΙΩΝ & ΔΙΑΜΟΡΦΩΣΗ ΠΕΡΙΒΑΛΛΟΝΤΟΣ ΧΩΡΟΥ ΣΤΗΝ ΠΕΡΙΟΧΗ "ΝΑΦΘΑ"

ΠΑΡΑΤΗΡΗΣΕΙΣ:

1. ΟΛΕΣ ΟΙ ΔΙΑΣΤΑΣΕΙΣ ΕΙΝΑΙ ΣΕ m ΕΚΤΟΣ ΕΑΝ ΑΝΑΓΡΑΦΕΤΑΙ ΔΙΑΦΟΡΕΤΙΚΑ
2. ΦΡΕΑΤΟΠΑΣΣΑΛΟΙ
   - ΑΛΛΗΛΟΤΕΜΝΟΜΕΝΟΙ ΦΡΕΑΤΟΠΑΣΣΑΛΟΙ ΔΙΑΜΕΤΡΟΥ 1m ΑΝΑ ΕΝΑΣ ΟΠΛΙΣΜΕΝΟΙ ΚΑΙ ΑΟΠΛΟΙ, ΜΕ ΤΙΣ ΑΞΟΝΙΚΕΣ ΑΠΟΣΤΑΣΕΙΣ ΜΕΤΑΞΥ ΤΩΝ ΟΠΛΙΣΜΕΝΩΝ 1.60m
   - ΚΑΤΗΓΟΡΙΑ ΣΚΥΡΟΔΕΜΑΤΟΣ ΟΠΛΙΣΜΕΝΩΝ ΦΡΕΑΤΟΠΑΣΣΑΛΩΝ: C30/37
   - ΚΑΤΗΓΟΡΙΑ ΣΚΥΡΟΔΕΜΑΤΟΣ ΑΟΠΛΩΝ ΦΡΕΑΤΟΠΑΣΣΑΛΩΝ: C16/20
   - ΚΑΤΗΓΟΡΙΑ ΧΑΛΥΒΑ ΟΠΛΙΣΜΟΥ: B500c
   - ΕΠΙΚΑΛΥΨΗ ΟΠΛΙΣΜΟΥ: c=7cm
3. ΚΕΦΑΛΟΔΕΣΜΟΣ/ΤΕΛΙΚΗ ΕΠΕΝΔΥΣΗ ΜΕΤΩΠΟΥ
   - ΚΑΤΗΓΟΡΙΑ ΣΚΥΡΟΔΕΜΑΤΟΣ: C30/37
   - ΚΑΤΗΓΟΡΙΑ ΧΑΛΥΒΑ ΟΠΛΙΣΜΟΥ: B500c
   - ΕΠΙΚΑΛΥΨΗ ΟΠΛΙΣΜΟΥ ΚΕΦΑΛΟΔΕΣΜΟΥ: c=7cm
   - ΕΠΙΚΑΛΥΨΗ ΟΠΛΙΣΜΟΥ ΤΕΛΙΚΗΣ ΕΠΕΝΔΥΣΗΣ ΜΕΤΩΠΟΥ: c=5cm
4. ΠΡΟΕΝΤΕΤΑΜΕΝΑ ΑΓΚΥΡΙΑ
   - ΤΕΣΣΑΡΩΝ ΤΕΝΟΝΤΩΝ ΣΥΝΟΛΙΚΗΣ ΟΝΟΜΑΣΤΙΚΗΣ ΕΦΕΛΚΥΣΤΙΚΗΣ ΑΝΤΟΧΗΣ (ΚΑΤΑ EURO NORM EN 10138) 1040kN ΣΤΟ ΟΡΙΟ ΔΙΑΡΡΟΗΣ (4X260kN/ΤΕΝΟΝΤΑ)
   - ΕΠΙΒΑΛΛΟΜΕΝΗ ΔΥΝΑΜΗ ΠΡΟΕΝΤΑΣΗΣ ΣΕ ΚΑΘΕ ΑΓΚΥΡΙΟ 130kN
   - ΔΙΑΜΕΤΡΟΣ ΟΠΗΣ ΑΓΚΥΡΙΩΝ 13cm
   - ΟΡΙΖΟΝΤΙΕΣ ΑΞΟΝΙΚΕΣ ΑΠΟΣΤΑΣΕΙΣ ΜΕΤΑΞΥ ΤΩΝ ΔΙΑΔΟΧΙΚΩΝ ΑΓΚΥΡΙΩΝ 1.60m, (ΗΤΟΙ ΑΠΟ ΕΝΑ ΑΓΚΥΡΙΟ ΣΕ ΚΑΘΕ ΟΠΛΙΣΜΕΝΟ ΠΑΣΣΑΛΟ)
5. ΤΑ ΜΗΚΗ ΚΑΙ ΟΙ ΘΕΣΕΙΣ ΤΩΝ ΠΑΡΑΘΕΣΕΩΝ "ΜΑΤΙΣΕΩΝ" ΤΩΝ ΟΠΛΙΣΜΩΝ ΚΑΙ ΟΙ ΛΟΙΠΕΣ ΟΠΛΙΣΜΙΚΕΣ ΛΕΠΤΟΜΕΡΕΙΕΣ ΚΑΘΟΡΙΖΟΝΤΑΙ ΑΠΟ ΤΗΝ ΟΡΙΣΤΙΚΗ ΜΕΛΕΤΗ ΤΟΥ ΕΡΓΟΥ.
6. ΒΛ. ΠΑΡΑΤΗΡΗΣΕΙΣ 2 ΚΑΙ 4 ΣΧΕΔΙΟΥ Σ.Τ.05.

ΚΛΕΙΔΑ :

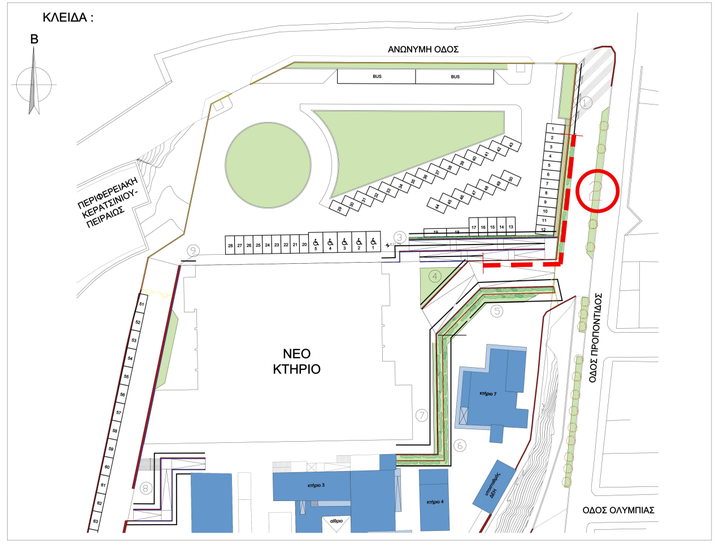

Φορέας

ΕΛΛΗΝΙΚΗ ΔΗΜΟΚΡΑΤΙΑ
ΠΕΡΙΦΕΡΕΙΑ ΑΤΤΙΚΗΣ
ΔΗΜΟΣ ΚΕΡΑΤΣΙΝΙΟΥ-ΔΡΑΠΕΤΣΩΝΑΣ
ΔΙΕΥΘΥΝΣΗ ΤΕΧΝΙΚΩΝ ΥΠΗΡΕΣΙΩΝ

Έργο

ΚΑΤΑΣΚΕΥΗ ΝΕΟΥ ΚΤΗΡΙΟΥ ΠΟΛΥΧΩΡΟΥ ΠΟΛΙΤΙΣΜΟΥ-ΑΘΛΟΠΑΙΔΙΩΝ & ΔΙΑΜΟΡΦΩΣΗ ΠΕΡΙΒΑΛΛΟΝΤΟΣ ΧΩΡΟΥ ΣΤΗΝ ΠΕΡΙΟΧΗ "ΝΑΦΘΑ"

Μελετητές

Δ/ΝΣΗ ΤΕΧΝΙΚΩΝ ΥΠΗΡΕΣΙΩΝ
(ΤΜΗΜΑ ΜΕΛΕΤΩΝ)

ΣΕΠΤΕΜΒΡΙΟΣ 2023
ΚΛΙΜΑΚΑ: 1: 50, 1:25

Θέμα

ΜΕΛΕΤΗ ΕΦΑΡΜΟΓΗΣ ΣΤΑΤΙΚΑ
ΓΕΩΤΕΧΝΙΚΗ ΜΕΛΕΤΗ ΤΟΙΧΟΥ ΑΝΤΙΣΤΗΡΙΞΗΣ ΣΤΟ ΑΝΑΤΟΛΙΚΟ ΟΡΙΟ ΤΟΥ ΥΠΑΙΘΡΙΟΥ ΧΩΡΟΥ ΣΤΑΘΜΕΥΣΗΣ
ΤΟΙΧΙΟ 2
ΔΙΑΤΑΞΗ ΟΠΛΙΣΜΩΝ

Αρ. Σχεδίου
Σ.Τ.07

ΟΙ ΣΥΝΤΑΞΑΝΤΕΣ	ΕΓΚΡΙΘΗΚΕ Ο ΠΡΟΪΣΤΑΜΕΝΟΣ	ΘΕΩΡΗΘΗΚΕ Ο Δ/ΝΤΗΣ
ΤΡΙΤΩΝ ΣΥΜΒΟΥΛΟΙ ΜΗΧΑΝΙΚΟΙ Α.Ε.	Α. ΖΩΓΡΑΦΙΔΗ ΠΟΛΙΤΙΚΟΣ ΜΗΧΑΝΙΚΟΣ Π.Ε.	Ο Δ/ΝΤΗΣ Τ.Υ. Ν. ΓΕΩΡΓΑΡΑΣ ΑΓΡ. ΤΟΠΟΓΡΑΦΟΣ ΜΗΧΑΝΙΚΟΣ Π.Ε. MSc